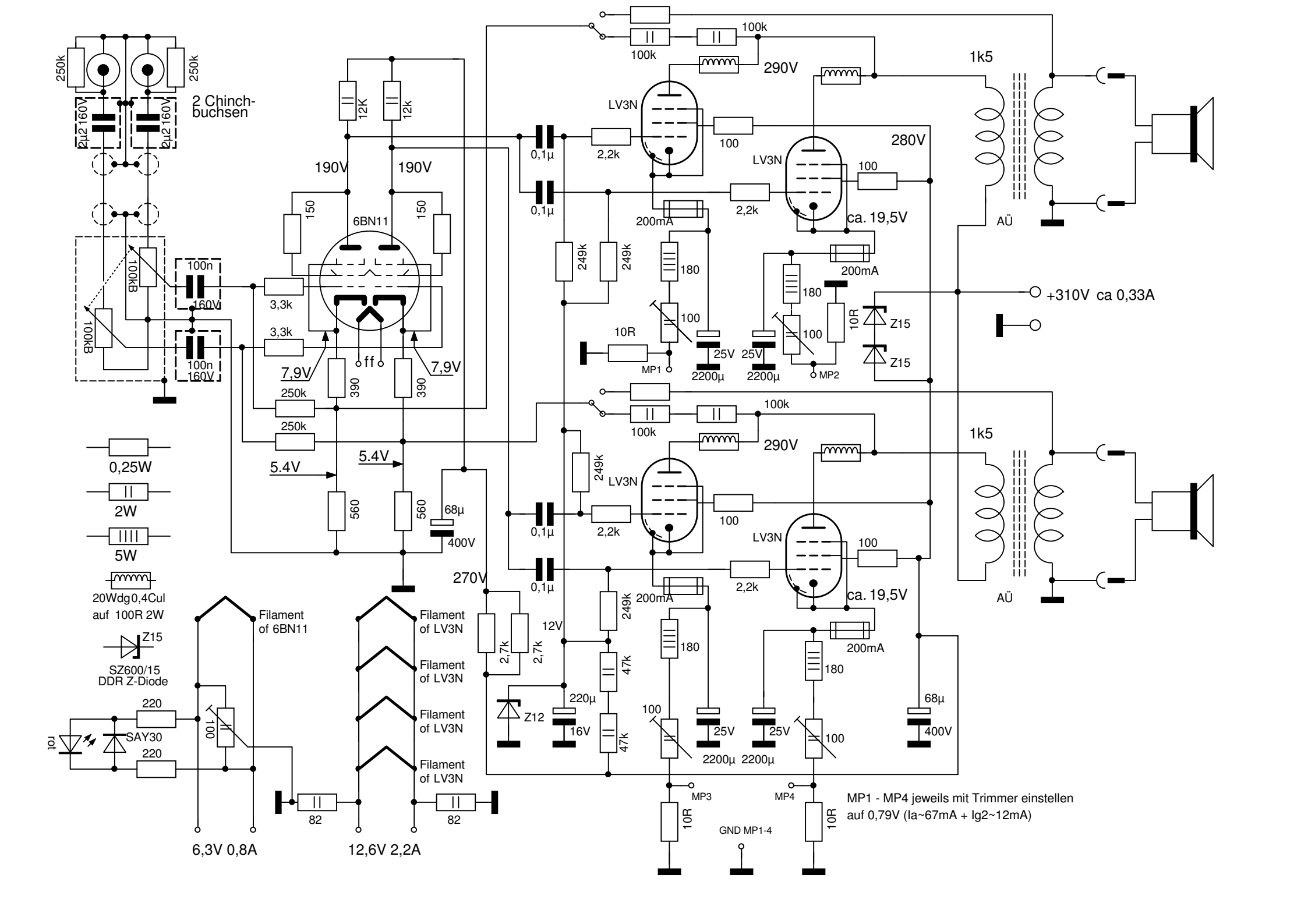
250k
250k
2 Chinch-
buchsen
2µ2 160V
2µ2 160V
100kB
100kB
100n
160V
100n
160V
3,3k
3,3k
250k
250k
12K
12k
190V
190V
150
150
6BN11
7,9V
7,9V
390
390
5.4V
5.4V
560
560
68µ
400V
0,25W
2W
5W
20Wdg0,4Cul
auf 100R 2W
Z15
SZ600/15
DDR Z-Diode
220
220
SAY30
rot
100
Filament
of 6BN11
Filament
of LV3N
Filament
of LV3N
Filament
of LV3N
Filament
of LV3N
82
82
6,3V 0,8A
12,6V 2,2A
100k
100k
290V
LV3N
100
2,2k
0,1µ
0,1µ
280V
LV3N
100
2,2k
ca. 19,5V
200mA
200mA
249k
249k
180
100
10R
MP1
25V
2200µ
25V
2200µ
180
100
10R
MP2
Z15
Z15
1k5
AÜ
+310V ca 0,33A
100k
100k
290V
LV3N
100
2,2k
0,1µ
0,1µ
LV3N
100
2,2k
ca. 19,5V
200mA
200mA
249k
249k
270V
2,7k
2,7k
12V
Z12
220µ
16V
47k
47k
180
100
25V
2200µ
25V
2200µ
180
100
68µ
400V
1k5
AÜ
MP3
MP4
10R
10R
GND MP1-4
MP1 - MP4 jeweils mit Trimmer einstellen
auf 0,79V (Ia~67mA + Ig2~12mA)